poz. T1
szt.4

UWAGA !!!
Krawędzie łączyć z murem na strzępia zazębione wg wytyczych dostawcy bloczków.
Pręt poz. 1 stanowi pręt startowy do połączenia ze zbrojeniem trzpienia następnej kondygnacji, długość zakładu prętów zbrojeniowych min. 70cm.
Na długości zakładu zagęścić strzemiona do połowy rozstawu.

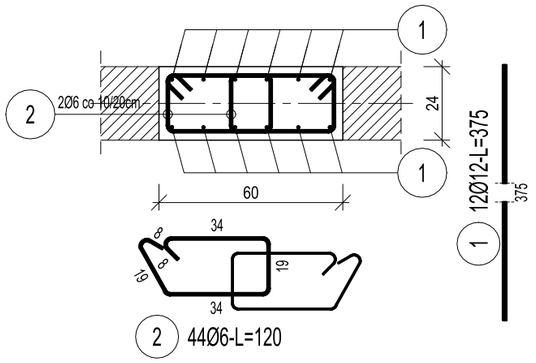

2 44Ø6-L=120

poz. T2
szt.13

UWAGA !!!
Krawędzie łączyć z murem na strzępia zazębione wg wytyczych dostawcy bloczków.
Pręt poz. 1 stanowi pręt startowy do połączenia ze zbrojeniem trzpienia następnej kondygnacji, długość zakładu prętów zbrojeniowych min. 70cm.
Na długości zakładu zagęścić strzemiona do połowy rozstawu.

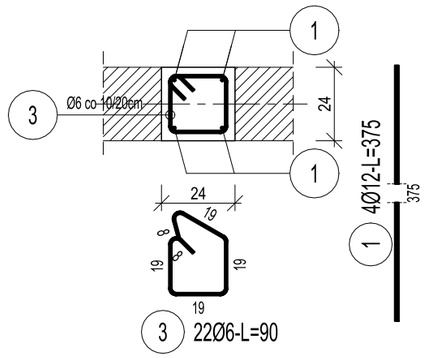

3 22Ø6-L=90

poz. T3
szt.1

UWAGA !!!
Krawędzie łączyć z murem na strzępia zazębione wg wytyczych dostawcy bloczków.
Pręt poz. 1 stanowi pręt startowy do połączenia ze zbrojeniem trzpienia następnej kondygnacji, długość zakładu prętów zbrojeniowych min. 70cm.
Na długości zakładu zagęścić strzemiona do połowy rozstawu.

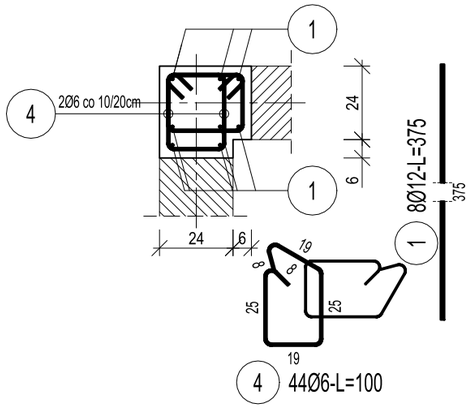

4 44Ø6-L=100

poz. T4
szt.2

UWAGA !!!
Krawędzie łączyć z murem na strzępia zazębione wg wytyczych dostawcy bloczków.
Pręt poz. 1 stanowi pręt startowy do połączenia ze zbrojeniem trzpienia następnej kondygnacji, długość zakładu prętów zbrojeniowych min. 70cm.
Na długości zakładu zagęścić strzemiona do połowy rozstawu.

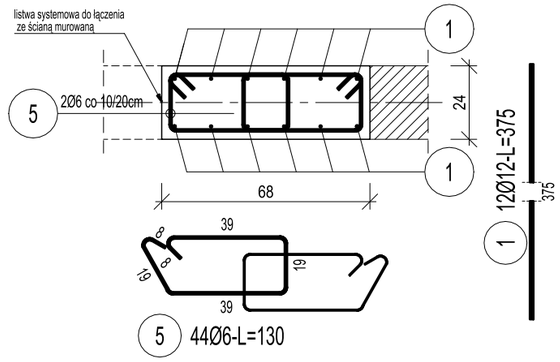

5 44Ø6-L=130

poz. T7
szt.2

UWAGA !!!
Krawędzie łączyć z murem na strzępia zazębione wg wytyczych dostawcy bloczków.
Pręt poz. 1 stanowi pręt startowy do połączenia ze zbrojeniem trzpienia następnej kondygnacji, długość zakładu prętów zbrojeniowych min. 70cm.
Na długości zakładu zagęścić strzemiona do połowy rozstawu.

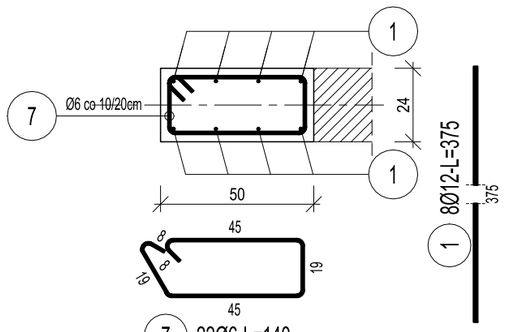

7 22Ø6-L=140

ZESTAWIENIE STALI

Nr pręta	Ø	Stal	Długość pręta	Liczba			Długość łączna	
				prętów na 1 poz.	pozycji	prętów łącznie	B500SP	
							Ø6	Ø12
[-]	[mm]	[-]	[m]	[szt]			[m]	
T1								
1	12	B500SP	3,75	12	4	48		180,00
2	6	B500SP	1,20	44	4	176	211,20	
T2								
1	12	B500SP	3,75	4	7	28		105,00
3	6	B500SP	0,90	22	7	154	138,60	
T3								
1	12	B500SP	3,75	8	2	16		60,00
4	6	B500SP	1,00	44	2	88	88,00	
T4								
1	12	B500SP	3,75	12	2	24		90,00
5	6	B500SP	1,30	44	2	88	114,40	
T7								
1	12	B500SP	3,75	8	2	16		60,00
7	6	B500SP	1,40	22	2	44	61,60	
Razem długość prętów						[mb]	613,80	495,00
Masa jednostkowa						[kg/mb]	0,222	0,888
Masa prętów dla danej średnicy						[kg]	136,3	439,6
Masa łącznie						[kg]	575,9	

UWAGA : Sumaryczna długość prętów jest długością rzeczywistą w osi pręta metodą B wg PN-EN ISO 3766:2006.

AUTOR ZMIAN	ZAKRES ZMIAN	DATA	REWIZJA

BETON: C20/25
OTULINY: 25mm
STAL ZBROJ.: B500SP

Jednostka projektowa
Pracownia RUKA projekt sp. z o.o.
59-220 Legnica, ul. Wojska Polskiego 1/5

PRACOWNIA RUKA PROJEKT

Nazwa i adres inwestycji
BUDYNEK MIESZKALNY WIELORODZINNY
dz. nr 84/5 obręb 0003 Nowy Zdrój, Polanica-Zdrój

Nazwa i adres inwestora
SIM Sudety Sp. z o. o.
57-300 Kłodzko, Pl. Bolesława Chrobrego 1

Tytuł rysunku
SŁUPY, TRZPIENIE - II PIĘTRO POZ. T1-T4, T7

Projektował	Nr uprawnień	Podpis	Specjalność
mgr inż. Bartosz Karamon	200/DOŚ/09		KONSTRUKCYJNO-BUDOWLANA
Sprawdził	Nr uprawnień	Podpis	Specjalność
mgr inż. Marcin Zaborowski	208/DOŚ/09		KONSTRUKCYJNO-BUDOWLANA

Stadium	Data	Branża	Skala	Nr rys.
P.T-W.	13.05.2024	KONSTRUKCJA	1:20	22/K